NPI Profil Tespit Kelepçesi STS-CA

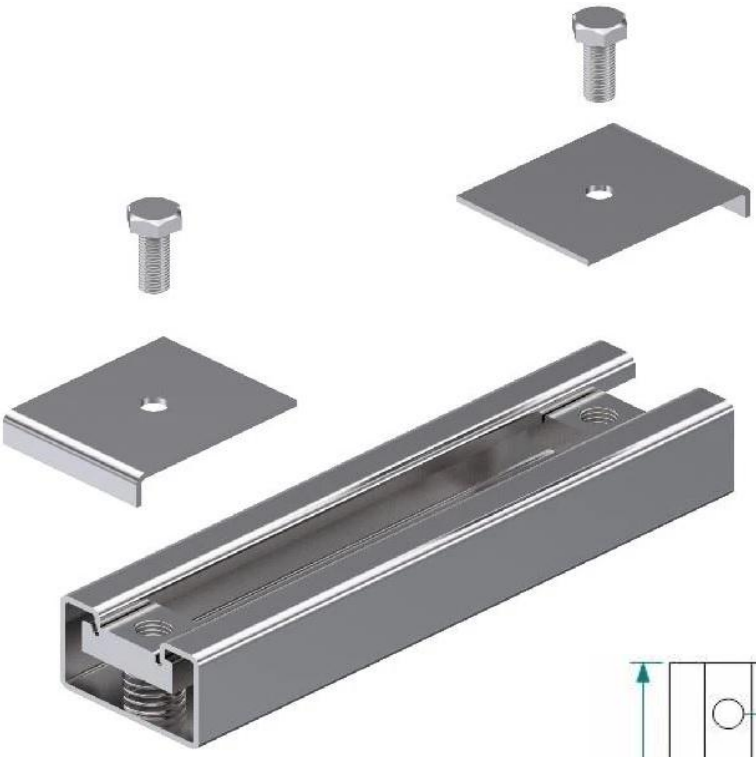

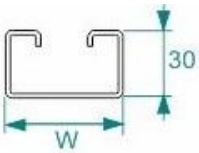

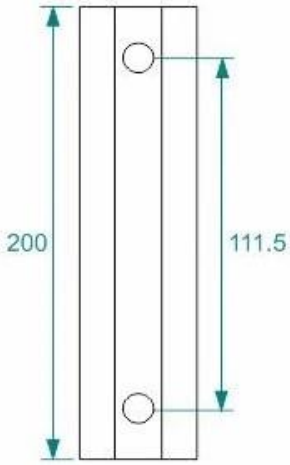

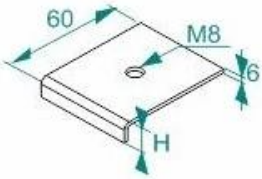

Sıcak Daldırma Galvaniz - Hot Dip Galvanized

Pregalvaniz - Pregalvanized

Ürün Kodu Product Code	W mm	H mm	Kg ad/pce.	Kg ad/pce.
STS CA5	50	5	-	0,693
STS CA10	50	10	-	0,771
STS CA15	50	15	-	0,820
STS CA20	50	20	-	0,867

Yüzey Koruma

Sıcak Daldırma Galvaniz TS 914
Pre-galvaniz TS 822
Elektrostatik Toz Boya

Surface Protection

Hot Dip Galv. ISO EN 1461
Pre-galvanization ISO EN 10143
Electrostatic Sprey Painting